図　番　一　覧　表

タ　イ　プ		型　　式	品　　名	図　　番
角　型	マイコンレス型	SN2-150KC	仕様一覧表	YC- 00844
			外形寸法図	Y3- 30866
			構　造　図	Y3- 30868
			配　線　図	Y4- 30878

電気温水器仕様一覧表

項　　目			仕　　様
型　　式			SN2－150KC
適用電力制度			深夜電力B
種　　別			マイコンレスタイプ
形　　状			角型配管内蔵タイプ
設置区分			屋内設置タイプ
ドレンパン			有
主 電 源			深 夜 電 力 ｜ 単相交流200V
			—
リモコン設置			—
リモコン制御電源			—
			—
消費電力			2．4kW
外形寸法(幅×奥行×高さ)			W445×D500×H1800
製品質量			39kg
			(満水時189kg)
給水方式			逃し弁・減圧弁による水道直結
通電制御方式			—
タンク容量			150L
沸き上げ温度			約85℃
主要部品	タンク	材質	高耐食ステンレス鋼板
		階下給湯性能	不可
	保温材		グラスウール
	ヒータ		シーズヒータ
	アース		アース端子
	漏電遮断器		200V－30A 感度電流15mA
	自動温度調節器		84．5℃　OFF／自動復帰
	残湯センサー		—
	温度過昇防止器		95℃　OFF／手動復帰
	配管内蔵部材	減圧弁	85kPa
		逃し弁	97kPa
		過圧防止弁	300kPa（排水栓内蔵）
配管	給水配管接続口		R　3／4　オネジ
	2次給水配管接続口		—
	給湯配管接続口		R　3／4　オネジ
	排水配管接続口		Rc　3／4　メネジ
操作切り替え			—
本体側機能	時計合わせ		—
	湯温設定		—
	表示	残湯量	—
		時刻	—
	沸き増し設定		—
リモコン側機能（別売）	時計合わせ		—
	湯温設定		—
	表示	残湯量	—
		時刻	—
	沸き増し設定		—
保証期間(条件等は保証書に記載)			2年(ヒータ3年，タンク5年)
日本水道協会認証登録番号			A－249
BL認定番号			—
電気用品適合性検査証明書番号			JET0935－81070－1001

符号	年 月 日	記　　事	作成	審査	承認	作　成	審　査	承　認	仕様一覧表
						関	木下	藤井	
						'16.10.26	'16.10.26	'16.10.26	
						四変テック株式会社			YC－00844

WP02QU-YEU03-C01

部番	品名	材質	材料寸度	個数	記事

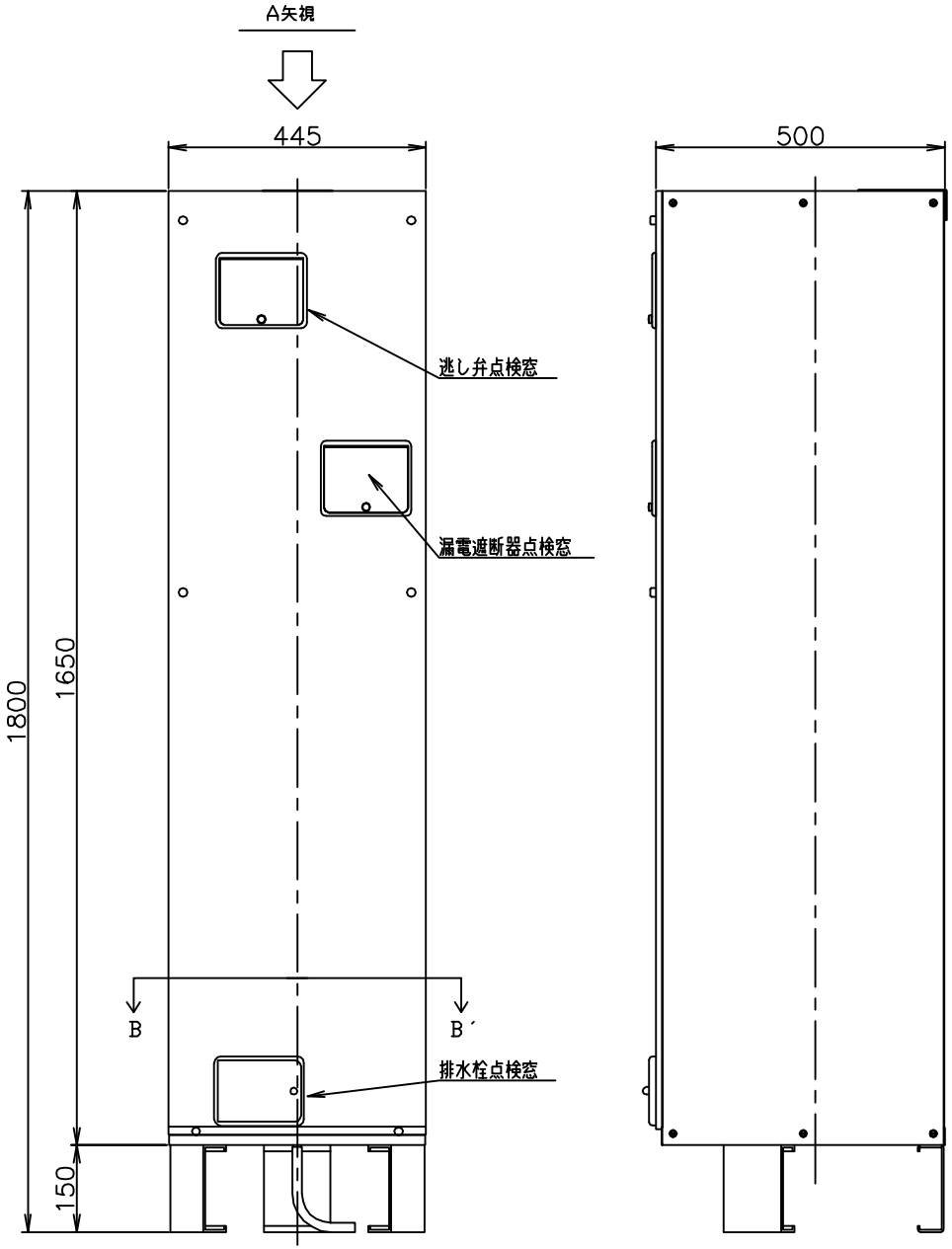

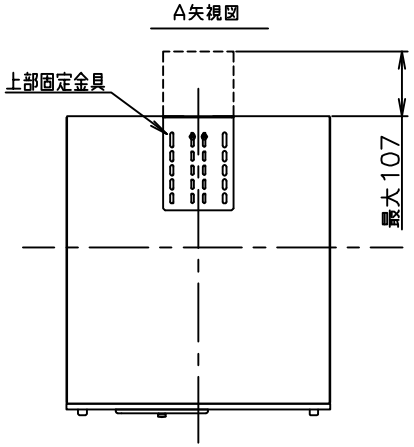

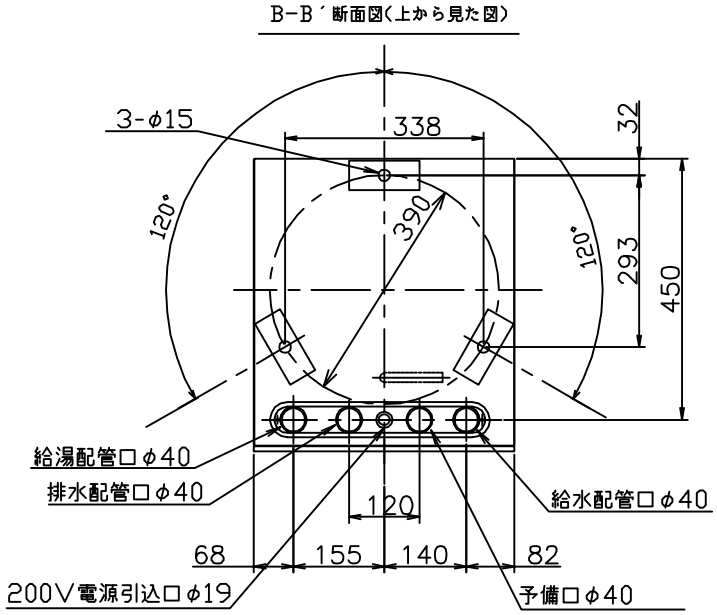

符号	年月日	記事	作成	審査	承認
6					
5					
4					
3					
2					
1					

	尺度	1/2	部品コード		外形寸法図
作成	関 '16.10.27	審査	木下 '16.10.27	承認	藤井 '16.10.27
四変テック株式会社					Y3−30866

SN2−150KC
SN2−150KMLC

様式管理番号 WP02QU−YEU03−X02

部番	品名	材質	材料寸度	個数	記事

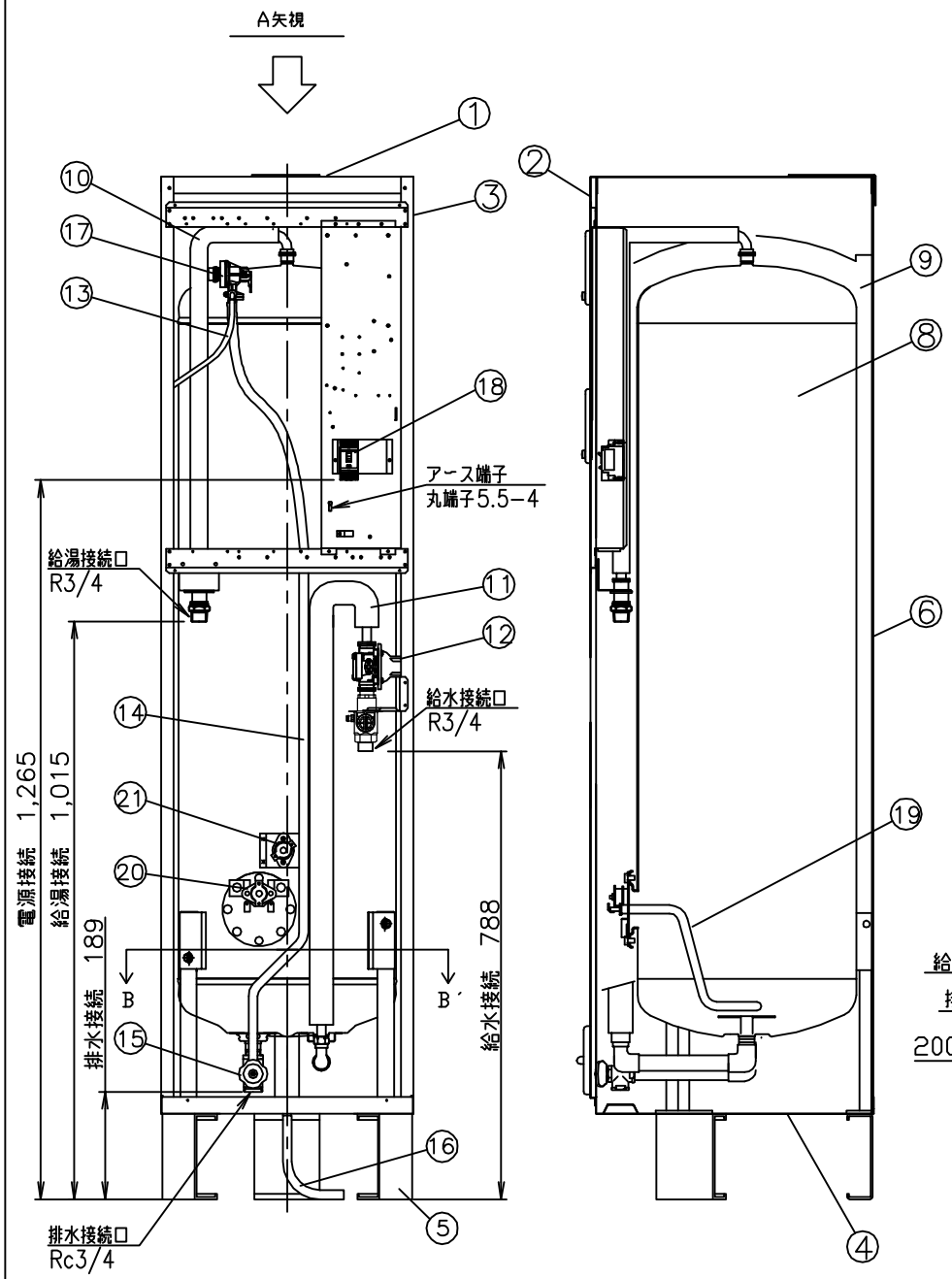

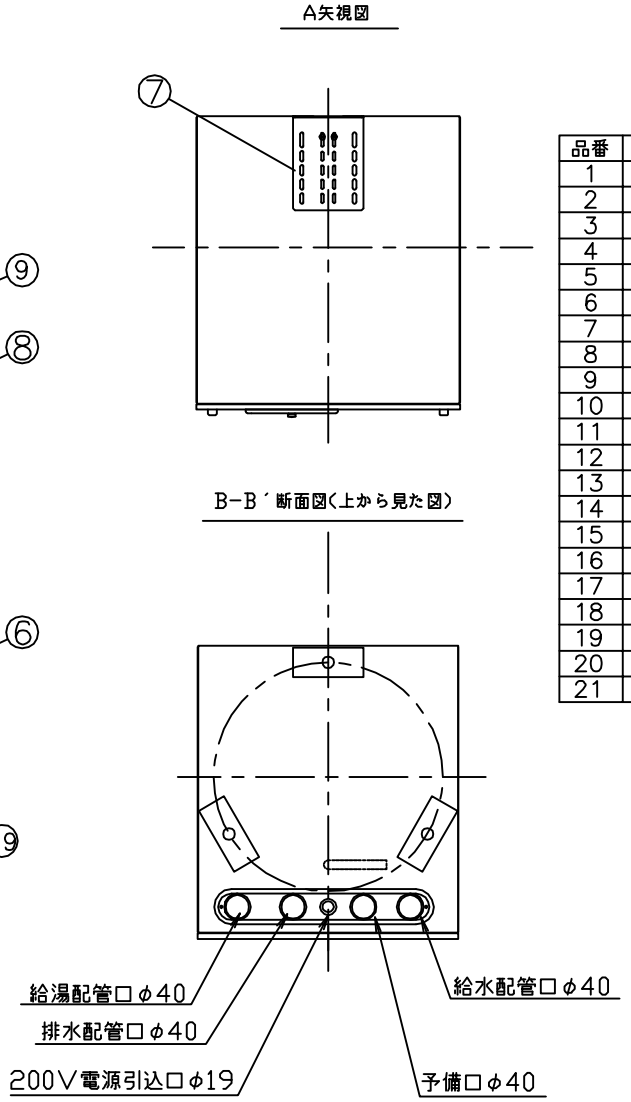

品番	品名	仕様	数量
1	上蓋	亜鉛鋼板	1
2	前カバー	塗装鋼板 アイボリー	1
3	側面板	塗装鋼板 アイボリー	2
4	下蓋	亜鉛鋼板	1
5	脚	亜鉛鋼板	3
6	後板	亜鉛鋼板	1
7	上部固定金具	亜鉛鋼板	1
8	タンク	高耐食ステンレス鋼板	1
9	保温材	グラスウール	1
10	給湯パイプ	C1220T	1
11	給水パイプ	C1220T	1
12	減圧弁	ボディPPS 85kPa	1
13	逃し弁用吸気ホース	φ5×φ7	1
14	逃し弁用排水ホース	φ12×φ16	1
15	排水栓	CAC406 Rc3/4	1
16	ドレンパン排水ホース	φ12×φ16×500L	1
17	逃し弁(吸気機構付き)	ボディPPS 97kPa	1
18	漏電遮断器	30A 感度電流15mA	1
19	ヒーター	2.4kW	1
20	温度過昇防止器	動作温度 95℃	1
21	自動温度調節器	動作温度 85℃	1

符号	年月日	記事	作成	審査	承認
6					
5					
4					
3					
2					
1					

尺度 1/7　部品コード

構造図

作成	関	審査	木下	承認	藤井
	'16.10.26		'16.10.26		'16.10.26

SN2−150KC

四変テック株式会社

Y3−30868

様式管理番号 WP02QU−YEU03−X02

部番	品　　名	材　質	材料寸度	個数	記事

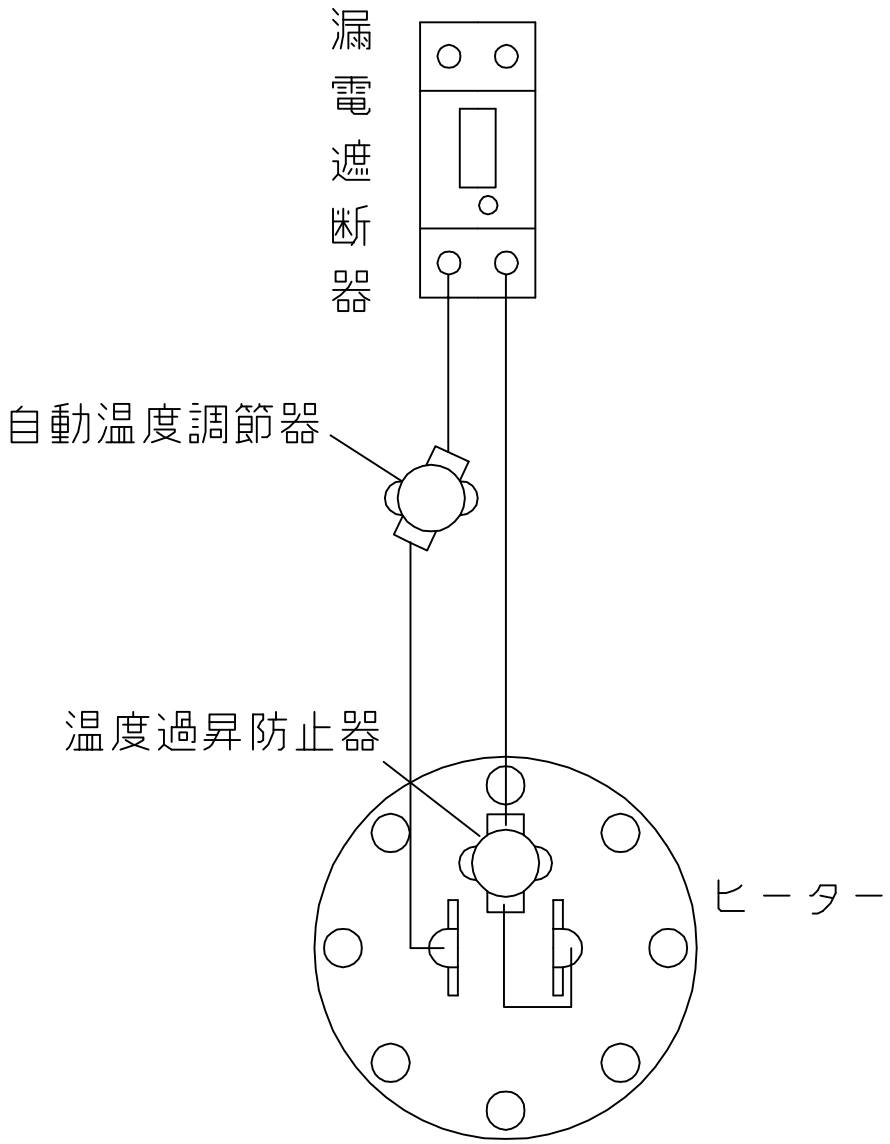

符号	年月日	記　　事	作成	審査	承認
6					
5					
4					
3					
2					
1					

尺度 1/2　部品コード

配線図

作成	審査	承認
木下 '16.11.19	関 '16.11.19	藤井 '16.11.19

150L,200L
マイコンレスタイプ

四変テック株式会社

Y4－31034

様式管理番号 WP02QU－YEU03－X01