部番	品　　名	材　質	材料寸度	個数	記　事

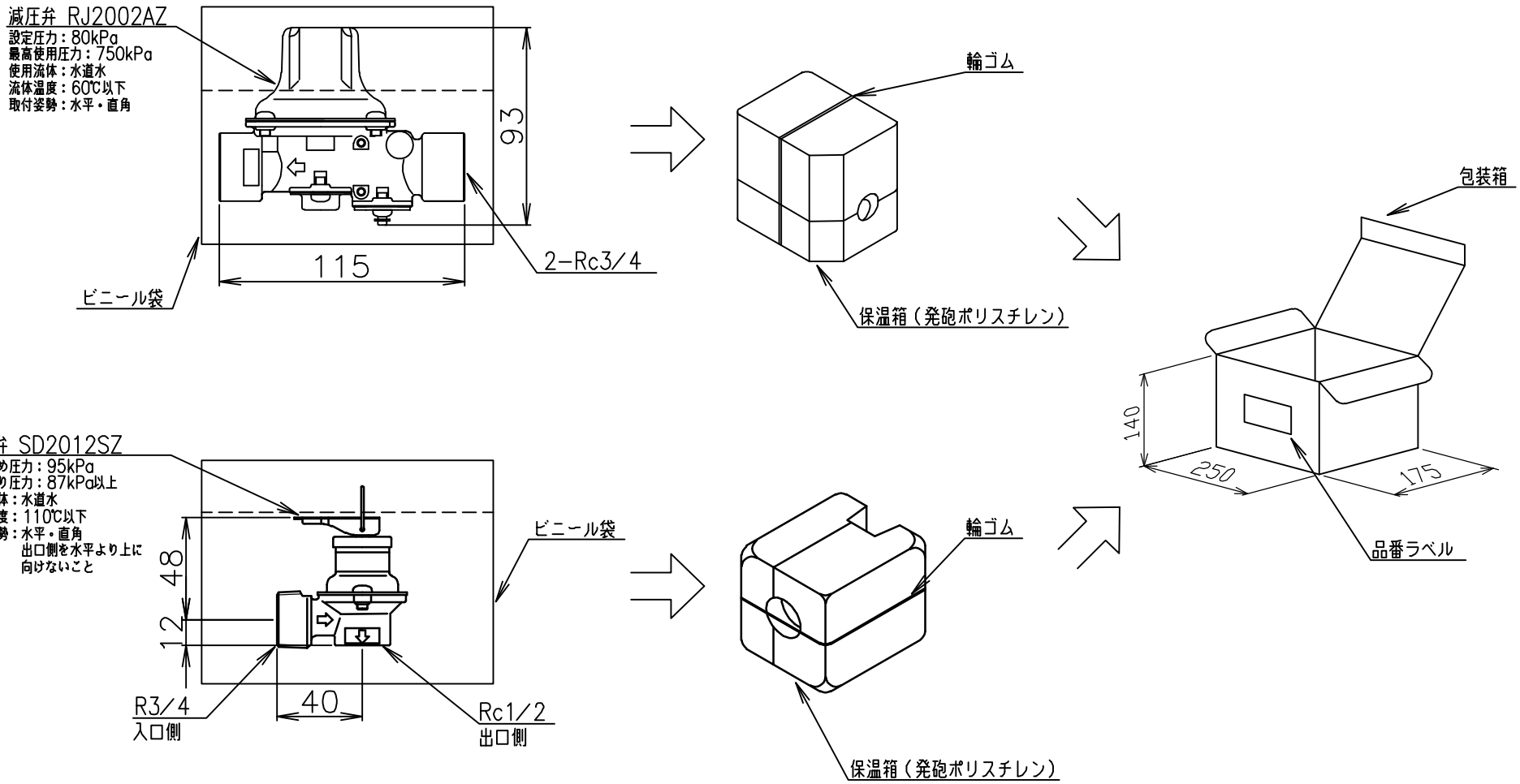

符号	年月日	記　事	作成	審査	承認
6					
5					
4					
3					
2					
1					

尺度 ℵ　部品コード

減圧弁単体セット80kPa
A27029

作成	審査	承認
藤本 '22.4.6	木下 '22.4.6	木下 '22.4.6

四変テック株式会社　Y3−35854

様式管理番号 WP02QU−YEU03−X02