部番	品　　名	記　事
1	ロゴ　（意匠銘板）	
2	ファスナー	
3	注意書き（印刷）	
4	梱包銘板	

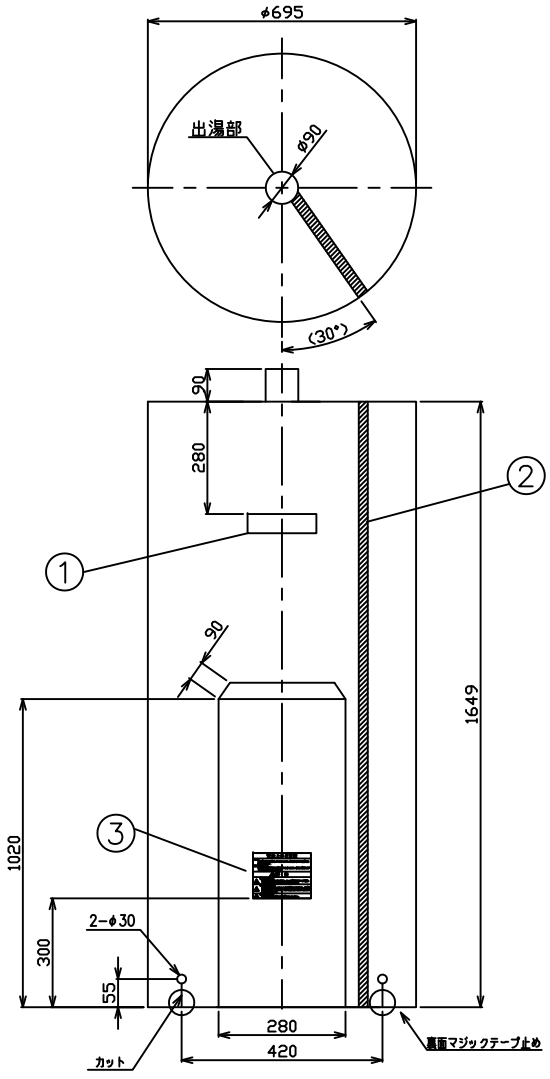

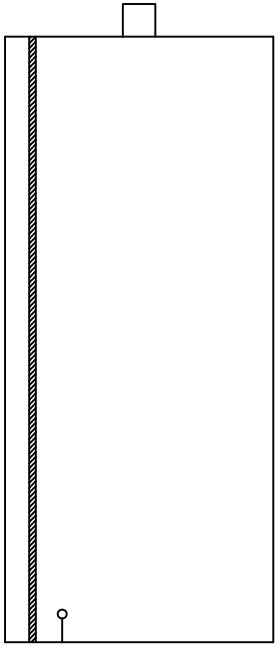

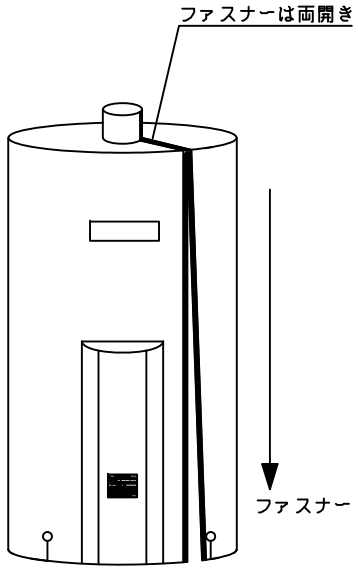

材質：ポリエステル（防炎）
厚さ：0.42±0.02
色調：ライトグレー

④ 梱包銘板

370L丸型用

符号	年月日	記　事	作成	審査	承認
6					
5					
4					
3					
2					
1					

	尺度	部品コード	温水器製品カバー			
作成	藤本 '21.5.26	審査	木下 '21.5.26	承認	木下 '21.5.26	(丸型370L)
四変テック株式会社				Y3−35531		

様式管理番号 WP02QU−YEU03−X02